ВЕРТИКАЛЬНЫЕ МНОГОСТУПЕНЧАТЫЕ НАСОСЫ ВМН

Насосы серии ВМН

ВМН: Насос полностью изготовлен из нержавеющей стали

ВМНч: Корпус основания гидравлики насоса из чугуна

* Возможно иное присоединение по запросу

Применение

- Предназначены для перекачки невязких, негорючих, невзрывоопасных, не содержащих твердых включений и волокон жидкостей
- Применяются для водоснабжения высотных домов, гостиниц, в системах фильтрации, для повышения давления
- Используются в очистных системах, для подпитки котлов, циркуляции охлаждающих жидкостей, системах водоподготовки, вспомогательных системах и оборудовании
- Могут использоваться в ультрафильтрационных системах, системах обратного осмоса, дистилляционных системах, плавательных бассейнах
- Применяются в сельском хозяйстве при спринклерном и капельном орошении
- Используются в пищевой промышленности и при производстве алкогольных напитков
- Используются в системах пожаротушения

Идентификация типа присоединения*

Без буквы — круглый фланец

A — Эллиптический фланец

G — Резьбовое присоединение

Маркировка

ВМН	45	–	10	–	2	–	B	–	K
1	2		3		4		5		6

1	ВМН	Серия насоса
2	45	Номинальная производительность, (м³/час)
3	10	Количество ступеней
4	2	Число ступеней с подрезанным рабочим колесом
5	B	Исполнение из стали AISI316 (для AISI304 буква отсутствует)
6	K	Код типа присоединения

ВМН	200	–	3	–	C	–	D	ВН
1	2		3		4		5	6

1	ВМН	Серия насоса
2	200	Номинальная производительность, (м³/час)
3	3	Количество ступеней
4	C	Подрезка колеса типа C
5	D	Подрезка колеса типа D
6	ВН	Высоконапорный

Изготовитель оставляет за собой право вносить конструктивные изменения без уведомления

ВЕРТИКАЛЬНЫЕ МНОГОСТУПЕНЧАТЫЕ НАСОСЫ

Условия эксплуатации

- Невязкие, негорючие, невзрывоопасные, не содержащие твердых включений и волокон жидкости. Химически неагрессивные к материалам насоса жидкости. В случае перекачки более вязких жидкостей необходимо использовать насос с заведомо большей мощностью двигателя
- Температура перекачиваемой жидкости: -20°C - + 120°C
- Производительность серии в диапазоне: 0,7 - 240 м³/час
- Pн перекачиваемой жидкости: 4 -10
- Максимальное рабочее давление: 33 Bar
- Высотное ограничение: до 1000 м над уровнем моря

Двигатель

- Полностью закрытый, обдуваемый;
- Частота вращения: 2900 об/мин;
- Класс защиты: IP55;
- Рабочее напряжение: 50Гц, 1-220В/3-380В;
- Двигатель IE 2(IE 3).

Окружающая температура

Максимальная окружающая температура: +40°C. В случае использования при температуре выше +40°C или при установке на высоте выше 1000 метров над уровнем моря, необходимо использовать мотор заведомо большей мощности. При низкой плотности воздуха и плохом охлаждении мотора, его мощность P2 снижается. Смотрите на диаграмме.

В подобных случаях необходимо использовать более мощный мотор.

Пример:

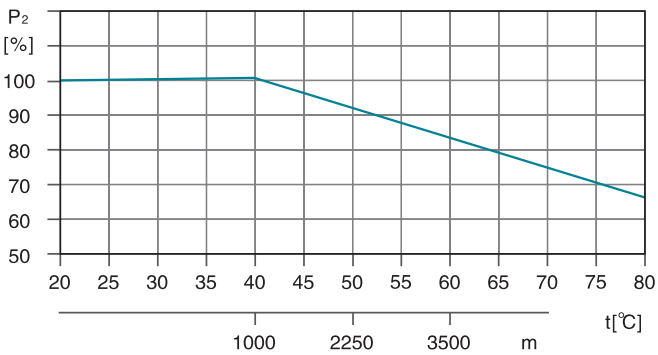

При использовании насоса при высоте 3500 метров над уровнем моря, P2 снизится до 88%. При использовании насоса при температуре окружающей среды 70°C P2 снизится до 78%.

Максимальное давление

В таблице указанно максимальное давление на "входе" насоса. Однако текущее давление на входе + давление перед закрытым вентилем должно быть всегда ниже максимального допустимого рабочего давления.

Если максимальное допустимое давление будет превышено, подшипники могут быть повреждены, что приведет к разрушению насоса.

Модель	Макс. давление на входе [бар]
ВМН(ч) 1-2 - 1-36	10
ВМН(ч) 2-2	6
ВМН(ч) 2-3 - 2-12	10
ВМН(ч) 2-13 - 2-26	15
ВМН(ч) 3-2 - 3-29	10
ВМН(ч) 3-31 - 3-36	15
ВМН(ч) 4-2	6
ВМН(ч) 4-3 - 4-11	10
ВМН(ч) 4-12 - 4-22	15
ВМН(ч) 5-2 - 5-16	10
ВМН(ч) 5-16 - 5-29	15
ВМН(ч) 10-1 - 10-6	8
ВМН(ч) 10-7 - 10-22	10
ВМН(ч) 15-1 - 15-3	8
ВМН(ч) 15-4 - 15-17	10
ВМН(ч) 20-1 - 20-3	8
ВМН(ч) 20-4 - 20-17	10
ВМН(ч) 32-1-1 - 32-4	4
ВМН(ч) 32-5-2 - 32-10	10
ВМН(ч) 32-11 - 32-14	15
ВМН(ч) 45-1-1 - 45-2	4
ВМН(ч) 45-3-2 - 45-5	10
ВМН(ч) 45-6-2 - 45-13-2	15
ВМН(ч) 64-1-1 - 64-2-2	4
ВМН(ч) 64-2-1 - 64-4-2	10
ВМН(ч) 64-4-1 - 64-8-1	15
ВМН(ч) 90-1-1 - 90-1	4
ВМН(ч) 90-2-2 - 90-3-2	10
ВМН(ч) 90-3 - 90-6	15
ВМН(ч) 120-1 - 120-2-1	10
ВМН(ч) 120-2 - 120-5-1	15
ВМН(ч) 120-5 - 120-7	20
ВМН(ч) 150-1-1 - 150-2-2	10
ВМН(ч) 150-2-1 - 150-4-1	15
ВМН(ч) 150-4 - 150-6	20
ВМН(ч) 200-1-D	10
ВМН(ч) 200-1-C - 200-2-2C	15
ВМН(ч) 200-2-C - 200-4	20

ВЕРТИКАЛЬНЫЕ МНОГОСТУПЕНЧАТЫЕ НАСОСЫ

Насосы серии ВМН(ч)120

Характеристики насосов

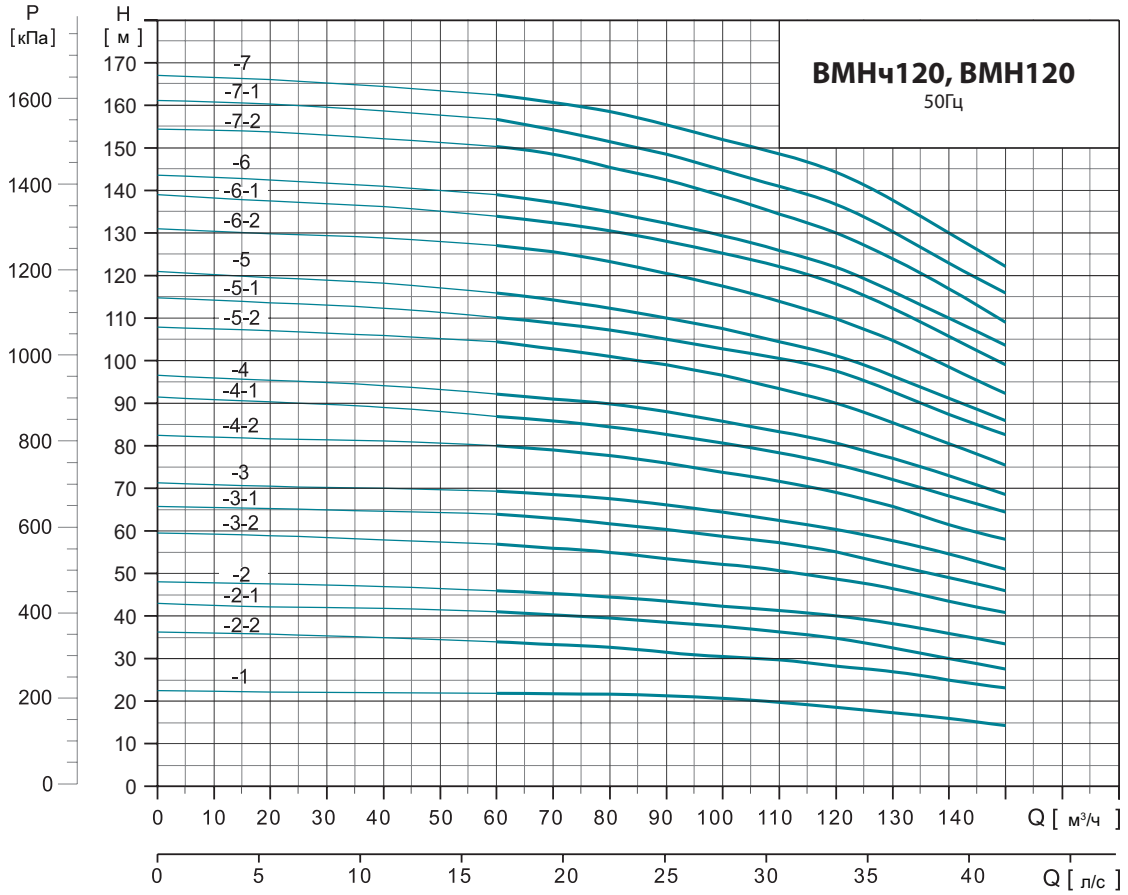

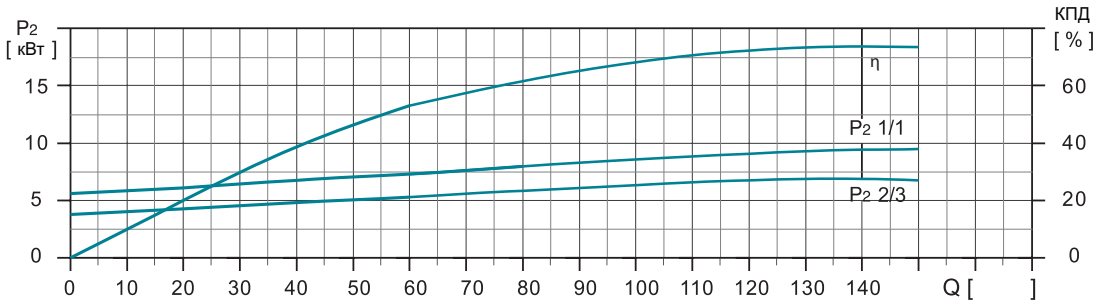

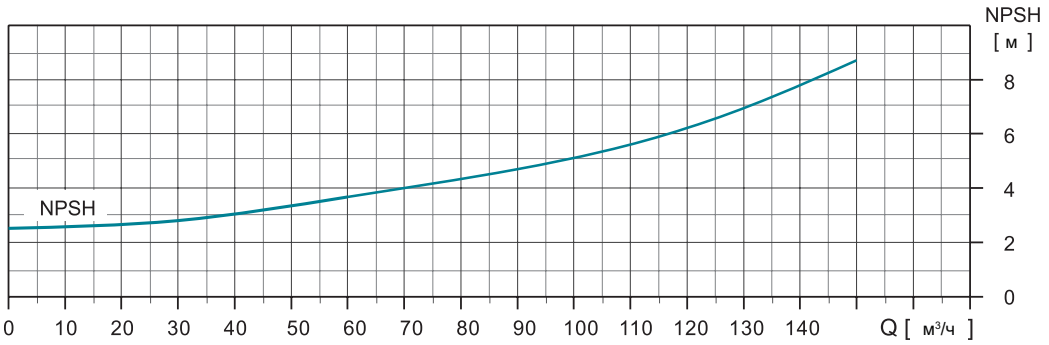

Изготовитель оставляет за собой право вносить конструктивные изменения без уведомления

ВЕРТИКАЛЬНЫЕ МНОГОСТУПЕНЧАТЫЕ НАСОСЫ

Модель	DIN фланец (ВМНч, ВМН)		D1	D2	Вес нетто, (кг)
	B1	B1+B2			
120-1	840	1339	254	175	186
120-2-2	1000	1499	254	175	210
120-2-1	1000	1560	330	250	250
120-2	1000	1600	380	280	285
120-3-2	1160	1840	420	305	326
120-3-1	1160	1840	420	305	360
120-3	1160	1840	420	305	360
120-4-2	1320	2000	420	305	400
120-4-1	1320	2000	420	305	400
120-4	1320	2035	470	335	460
120-5-2	1480	2195	470	335	470
120-5-1	1480	2195	470	335	470
120-5	1510	2295	510	370	575
120-6-2	1670	2455	510	370	585
120-6-1	1670	2455	510	370	585
120-6	1670	2515	580	410	705
120-7-2	1830	2675	580	410	715
120-7-1	1830	2675	580	410	715
120-7	1830	2675	580	410	715

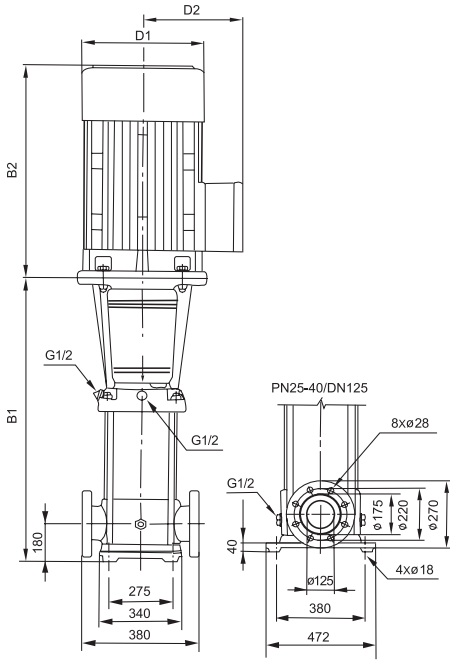

ВМНч

Модель	Мощность, (кВт)	Q ($м^3$/ч)	60	70	80	90	100	110	120	130	140	150
ВМН(ч) 120-1	11		22	21,5	21,6	21	20,5	19,5	18,5	17	16	15
ВМН(ч) 120-2-2	15		34	33,6	33	31	30,2	30	28,5	27	25	24
ВМН(ч) 120-2-1	18,5		41	40	39,5	38,5	37	36,5	34,5	32,5	30	27,5
ВМН(ч) 120-2	22		46	45	44,5	43,5	42,4	41	40	38	36	33,5
ВМН(ч) 120-3-2	30		57	56	55	53,5	52	51	49	46,5	43,5	41
ВМН(ч) 120-3-1	30		64	63	62	60	58,5	57,5	55,5	52	49	46
ВМН(ч) 120-3	30		69,5	68,5	67,5	66	64,4	62,5	61	57,5	54,5	51
ВМН(ч) 120-4-2	37		80,5	79	78	76	73,5	72	69	66	61,5	58
ВМН(ч) 120-4-1	37		87	86	84,5	82	80	78	76	72	68	64,5
ВМН(ч) 120-4	45	H (м)	92,5	91	90	88	85,5	83	81	77	73	68,5
ВМН(ч) 120-5-2	45		104,5	103	101	99	96	93	90	85,5	80,5	75,5
ВМН(ч) 120-5-1	45		110,5	109	107,5	105	102	100	97	92	86,5	83
ВМН(ч) 120-5	55		115,5	114	113	110	107,5	104,5	101,5	96	91	86
ВМН(ч) 120-6-2	55		128	125,5	123	121	117,3	113,5	110	104,5	98,5	92,5
ВМН(ч) 120-6-1	55		134	132	130,5	127	124	121	118	111	105	100
ВМН(ч) 120-6	75		139	137	135	132	128,8	126	123	116	110	104
ВМН(ч) 120-7-2	75		151	148	145,5	143	138,6	134	130	123,5	116,5	109
ВМН(ч) 120-7-1	75		156,5	154	152	148,5	144,5	141	137,5	130	123	116,5
ВМН(ч) 120-7	75		162,5	160,5	158,5	155	151	148	145	137	129	123

Изготовитель оставляет за собой право вносить конструктивные изменения без уведомления